Conecto Sinus
06NC110-5D h=125
Przekrój

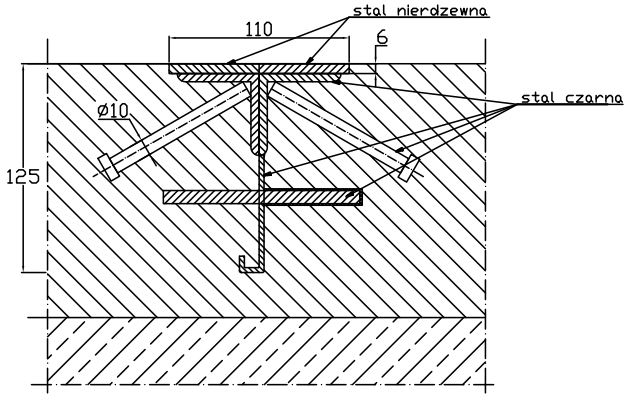

Conecto Sinus
06NC110-5D h=125
Widok

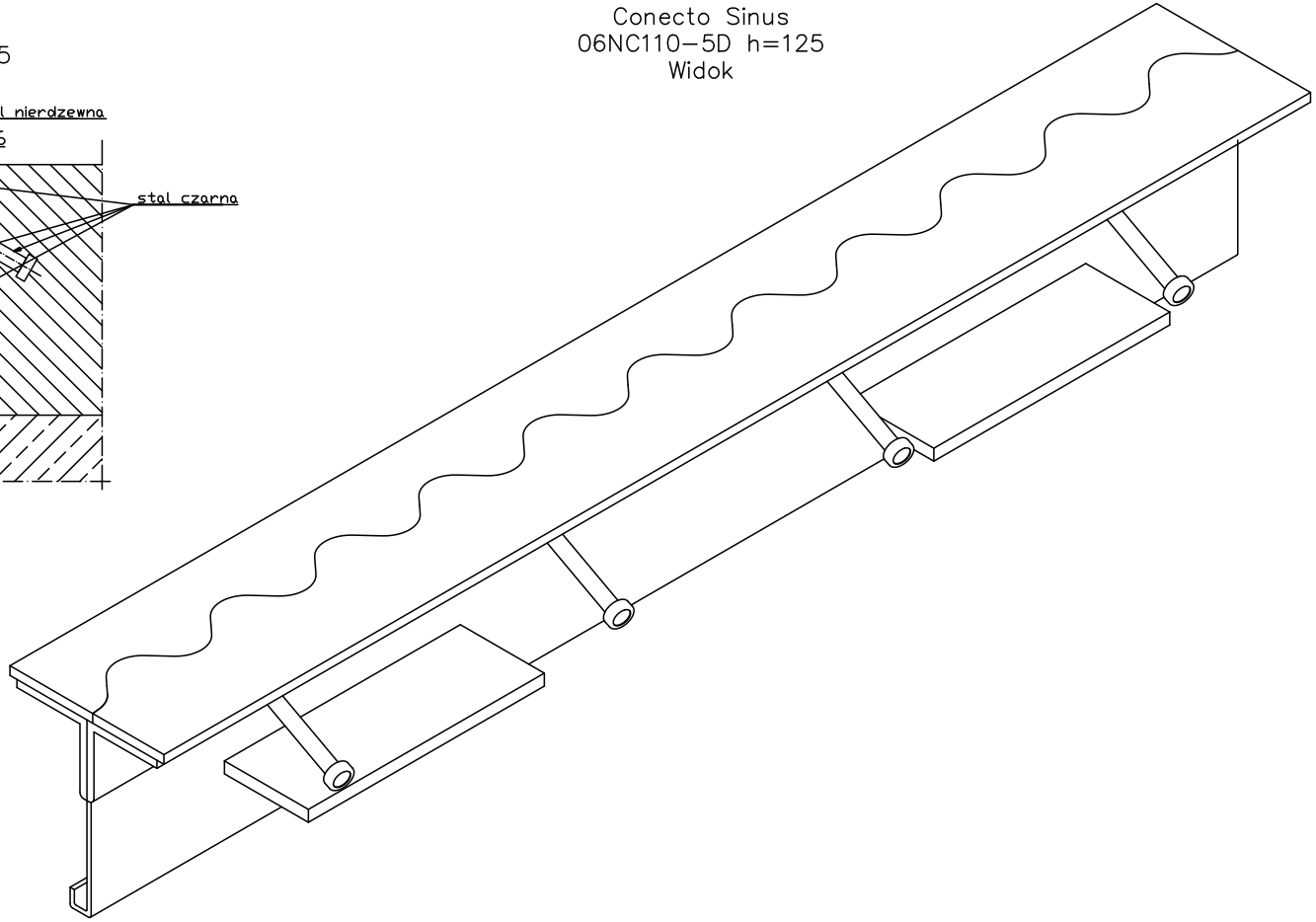

KONTAKT W REGIONIE / CONTACT IN REGION	Radosław Dle			608 696 024
KONTAKT W REGIONIE / CONTACT IN REGION				
ZATWIERDZIŁ / APPROVED				
SPRAWDZIŁ / CHECKED				
RYSOWAŁ / DRAWN	Aleksandra Radziemska			
PROJEKTOWAŁ				
	NAZWISKO / NAME	DATA / DATE	PODPIS / SIGNATURE	TELEFON / PHONE

Rysunek i wszystkie informacje, które zawiera są własnością firmy Conecto Sp. z o.o.
Dane te nie mogą więc być wykorzystywane przez inne podmioty niż wyszczególniono.
Powielanie w jakiejkolwiek postaci całości bądź części rysunku jest zastrzeżone przez Conecto Sp. z o.o.
Prawa autorskie należą do i są zastrzeżone dla Conecto Sp. z o.o.
This This drawing and all information contained there in, is the property of Conecto ltd. and must not be used for any other purpose other than that for which it is supplied. Reproduction of this drawing in whole or part, or disclosure to a third party is not permissible without the prior written consent of Conecto ltd. Copyright and all other rights are reserved by Conecto ltd.

KLIENT: CLIENT: .

PROJEKT: .

TYTUŁ: TITLE: Conecto Sinus 06NC110-5D h=125
L=2900mm

ROZMIAR / SIZE	SKALA / SCALE		
A3	1:1		Wszystkie wymiary podano w [mm] All dimensions in [mm]

Conecto sp. z o.o.
Florentyna 25
62-817 Żelazków
www.conecto-profiles.com

conecto

PROJEKT / PROJECT	ZŁOŻENIE / SUB ASSEMBLY	RYSUNEK / DRAWING	ARKUSZ / SHEET	WER / REV
--	--	03	1 Z / OF 1	